Двухступенчатые пластинчато-роторные насосы с масляным уплотнением

серия GHD-GLD-GCD

ULVAC

Вактрон

вакуумные насосы и течеискатели

+7 (812) 989-04-49
info@vactron.org

Оглавление

ОБЩИЕ СВЕДЕНИЯ И ОБЗОР ПРОДУКЦИИ 2
НАСОС GHD-031 6
НАСОС GHD-100 7
НАСОС GLD-040 8
НАСОС GLD-051 9
НАСОС GLD-136A 10
НАСОС GLD-136C 11
НАСОС GLD-201A 12
НАСОС GLD-201B 13
НАСОС GLD-280A 14
НАСОС GLD-280B 15
НАСОС GCD-051X 16
НАСОС GCD-136X 17
НАСОС GCD-201X 18
НАСОС MBS-052 19
АГРЕГАТ VMR-050 20
МИНЕРАЛЬНЫЕ МАСЛА ДЛЯ РОТОРНЫХ НАСОСОВ НА ФОРВАКУУМ. 21
СИНТЕТИЧЕСКИЕ МАСЛА ДЛЯ РОТОРНЫХ НАСОСОВ НА ФОРВАКУУМ. 22

Все представленные материалы и информация являются собственностью компании ООО ВАКТРОН и компании ULVAC Component Division. Любое коммерческое использование представленных материалов и информации без ведома и прямого письменного разрешения ООО ВАКТРОН не допускается и будет преследоваться согласно российскому и международному законодательству

ОБЩИЕ СВЕДЕНИЯ И ОБЗОР ПРОДУКЦИИ

Пластинчато-роторные вакуумные насосы благодаря сочетанию таких факторов как: невысокая стоимостью, низкое предельное давление и простота обслуживания, являются самыми распространенными средствами откачки для многих технологических процессов в лабораторных и промышленных целях.

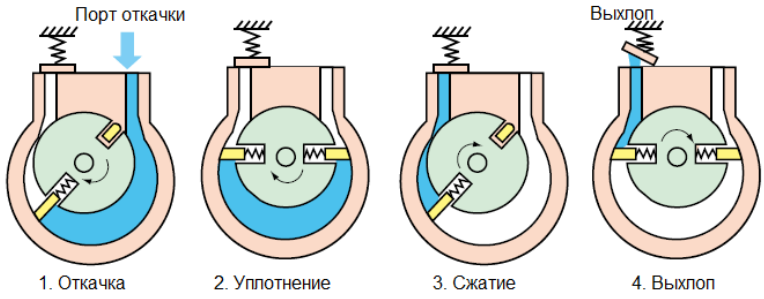

Принцип действия насосов основан на циклическом сжатии откачиваемых газов в серповидном канале, образующемся при вращении ротора относительно статора насоса. Ротор насоса расположен эксцентрически относительно статора и имеет две пластины, расположенные в пазу ротора вдоль его длины и распираемые пружинами в направлении от центра к периферии.

При вращении ротора пластины центробежными силами и силой упругости пружины прижимаются к внутренней плоскости корпуса и делят серпообразную полость между ротором и расточкой корпуса иа две полости. При врашении вала объем одной полости периодически увеличивается и в нее всасывается газ: в это же время объем другой полости периодически уменьшается и в ней происходят сжатие газа. Наличие масла в рабочих полостях, заполняющего зазоры исключает перетекание газа через зазоры.

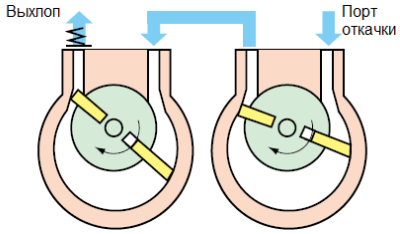

Для увеличения глубины достигаемого вакуума на роторе последовательно располагают две ступени: высоковакуумная и низковакуумная, которые соединены между собой перепускным клапаном и трубопроводом. Перепускной клапан между ступенями, срабатывает при достижении нужного перепада давления. Таким образом, на начальном этапе откачке, насос работает только засчет сжатия первой (низковакуумной) ступенью.

При понижении давления, до достаточного для срабатывания перепускного клапана, сжатие происходит последовательно низко- и высоковакуумными ступенями.

Высоковакуумная ступень, как правило, крупнее и длиннее низковакуумной ступени.

Пластины высоковакуумной и низковакуумной ступеней расположены со смещение на 90 градусов относительно друг друга, для обеспечения синхронизации циклов выхлопа и сжатия между ступенями.

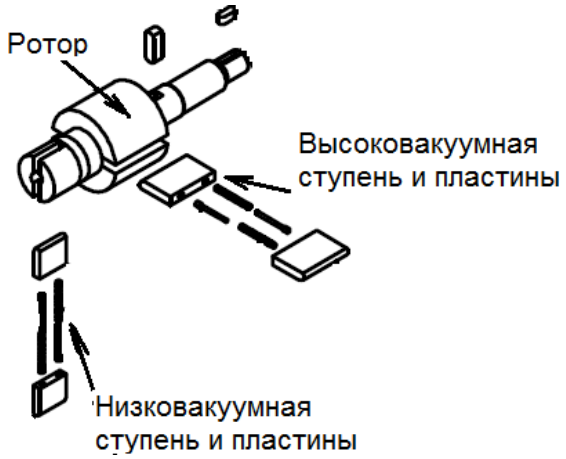

Надежность и быстрота откачки пластинчато-роторного насоса напрямую зависят от того насколько хорошо происходит циркуляция масла от масляного резервуара к ступеням и между ступенями насоса, а также от качества масла, как основного уплотнительного элемента.

При вращении ротора масло приходит в движение по сообщающимся маслораспределительным трубопроводам насоса, обеспечивая смазывание внутренних поверхностей статора и возврат необходимых порций масла в камеру сжатия.

Все представленные материалы и информация являются собственностью компании ООО ВАКТРОН и компании ULVAC Component Division. Любое коммерческое использование представленных материалов и информации без ведома и прямого письменного разрешения ООО ВАКТРОН не допускается и будет преследоваться согласно российскому и международному законодательству

Для избежание выбросов масла под действие существующего перепада давления в начальный момент пуска и останова насосав плоскости порта откачки расположен мембранный клапан. Маслораспределительная система насоса также оборудована пружинным (1) и обратным (2) клапанами на оси входных и выхлопных патрубков насоса Металлический дефлектор (3) в плоскости порта выхлопа также препятствует проникновению брызг масла во внешние трубопроводы в момент открытия клапана.

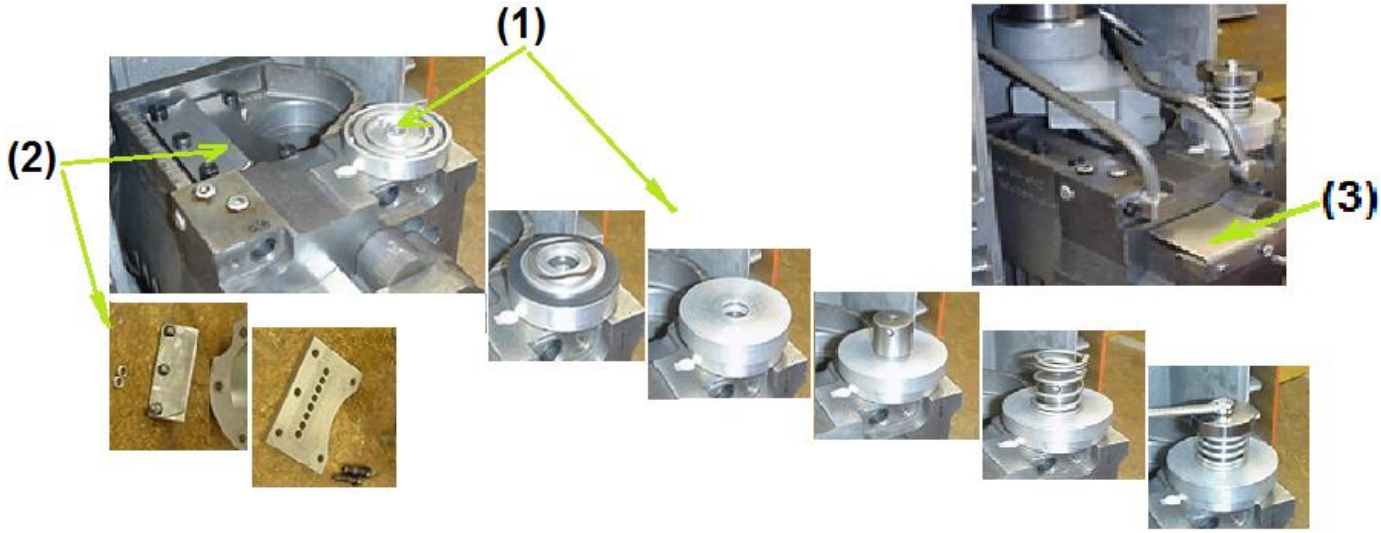

Для более интенсивной защиты от уноса масла из насоса в откачиваемый и выхлопной трубопроводы, полезно применять ловушки масляного тумана и масляные ловушки, ограничивающие миграцию паров масла из насоса.

Количество масла следует проверять через смотровое окно уровня масла, расположенное с торца насоса. Данная операция является частью ежедневного осмотра, выполняемого в рамках мероприятий по плановому предупреждению ремонта оборудования. Недостаточное количество масла служит причиной падения давления масла в маслораспределительном трубопроводе и недостаточного уплотнения. Избыточное количество масла неизбежно приведет к повышенному уносу масла и загрязнению внешних трубопроводов.

Все представленные материалы и информация являются собственностью компании ООО ВАКТРОН и компании ULVAC Component Division. Любое коммерческое использование представленных материалов и информации без ведома и прямого письменного разрешения ООО ВАКТРОН не допускается и будет преследоваться согласно российскому и международному законодательству

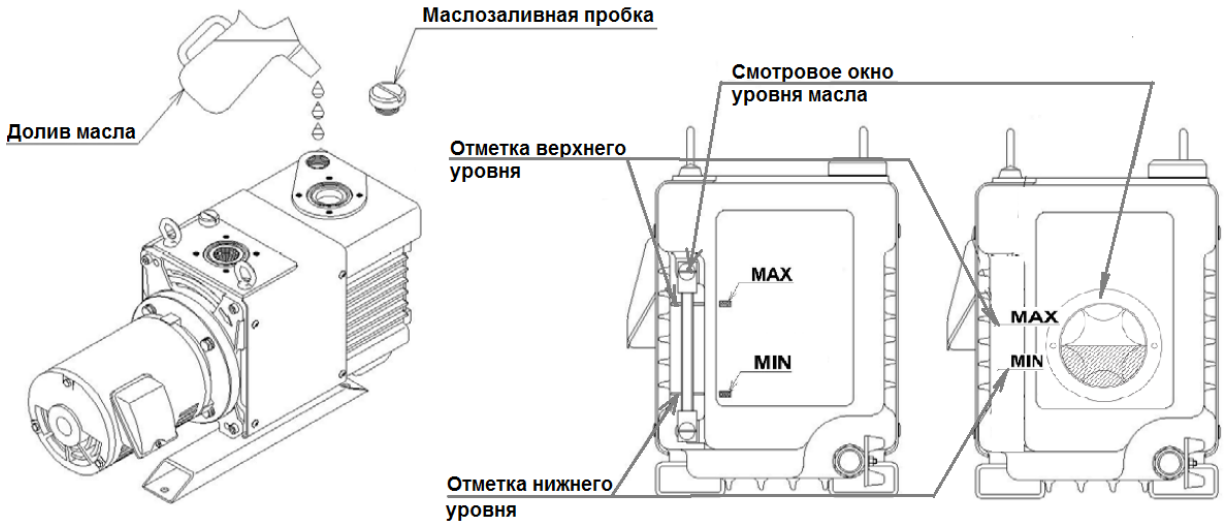

Уровень масла должен быть между отметками «MIN» и «MAX». Если уровень масла ниже отметки «MIN» долейте масло до необходимого уровня.

В идеальном случае, уровень масла должен быть ниже отметки «MAX» на 3 см. Категорически запрещается эксплуатировать насос при уровне масла ниже отметки «MIN».

Также, в процессе осмотра насоса, следует обращать внимание на цвет масла. Для удобства можно, пользоваться сравнительной цветовой таблицей, определяющей рекомендации по обслуживанию насоса, в зависимости от оттенка рабочей жидкости:

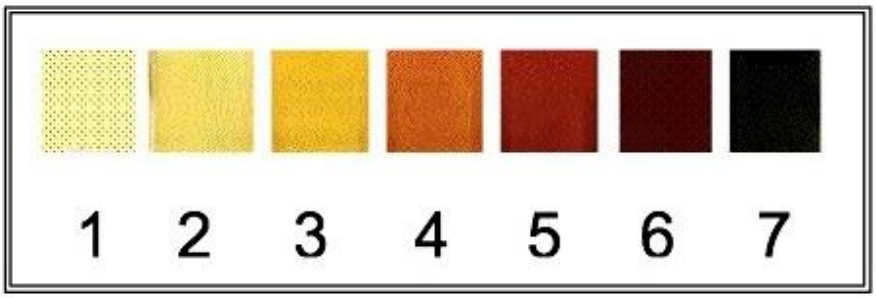

- где, оттенки 1,2,3 характерны для неисправностей, устраняемых простой сменой масла.

Уровень оттенка масла номер 4 – говорит о необходимости промывки насоса. Промывка масляного наоса должна проводиться только маслом, без использования каких-либо агрессивных жидкостей или растворителей.

Если в процессе эксплуатации, масло в насосе меняет свой цвет до оттенков номер 5,6 или 7, то насосу требуется обслуживание и ремонт.

Иногда насосом с масляным уплотнением необходимо откачивать пары, ограниченно растворимые в масле (например, водяные), легко растворимые в масле (трихлорэтилен), и пары или газы, которые химически взаимодействуют с маслом вакуумного насоса.

При откачке паров неизбежно происходит конденсация, когда давление в рабочей ячейке достигает давления насыщения паров при данной температуре.

Образовавшийся конденсат вместе с маслом выбрасывается в основной масляный резервуар. По мере загрязнения масла в основном резервуаре конденсатом все большее его количество поступает в вакуумный насос. Здесь конденсат на стороне всасывания испаряется н создает противодавление, препятствующее поступлению в насос новых порций смеси пара и газа. Кроме того, из-за образования водомасляной эмульсии, ухудшается смазывание поверхностей трения, что приводит к их быстрому изнашиванию.

Для работы в подобных условиях, необходимо эксплуатировать насос с открытым газобалластным клапаном, с помощью которого, непосредственно в рабочие ячейки пластинчато-роторного насоса происходит подача дополнительной неконденсируемой газовой нагрузки. Как результат, работа по

Все представленные материалы и информация являются собственностью компании ООО ВАКТРОН и компании ULVAC Component Division. Любое коммерческое использование представленных материалов и информации без ведома и прямого письменного разрешения ООО ВАКТРОН не допускается и будет преследоваться согласно российскому и международному законодательству

сжатию дополнительных газов приводит к повышению рабочей температуры насоса на 7-10 гр.Ц., в следствии чего сконденсированная влага со временем испаряется и выводится из насоса на выхлоп.

Длительность эксплуатации насоса с открытым газобалластным клапаном, зависит от количества конденсируемой газовой нагрузки, которую необходимо откачать с помощью масляного насоса.

Необходимость в открытии или закрытии газобалластного устройства на насосе может быть проверена при наблюдении за цветом масла через смотровое окно уровня масла. При попадании влаги внутрь насоса, масло вспенивается и приобретает оттенок и консистенцию водомасляной эмульсии почти белого цвета. При просветлении цвета масла и прекращения вспенивания газобалластный клапан может быть закрыт.

Если эксплуатация насоса с открытым газобалластным клапаном не приводит к должному восстановлению рабочих характеристик наоса, и/или масло приобретает темный оттенок, необходимо остановить технологически процесс и выполнить замену масла в насосе.

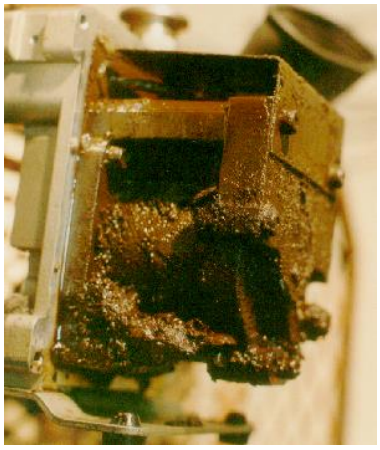

При откачке легко растворимых в масле паров растворяется не только конденсат, но и пар. При этом пар и конденсат равномерно распределяются в масле основного резервуара и не оседают на дно, как это бывает при откачке водяных паров. При откачке газов н паров, реагирующих с маслами, образуются шлам, осадки.

Длительная эксплуатация масляного насоса приводит к выходу из строя и поломке оборудования, в результате возникающей коррозии или механического износа. Для обеспечения производительности и работоспособности вакуумного оборудования в таких условиях, необходимого уменьшить интервал технического обслуживания насоса со сменой мала, использовать химически стойкие вакуумные масла и предусмотреть возможность внешней фильтрации как масла, так фильтрацию откачиваемых газов.

Также следует помнить, что двухступенчатые пластинчато-роторные вакуумные насосы с масляным уплотнением, такие как серия насосов **ULVAC GLD** – не предназначены для длительной эксплуатации на давлениях близких к атмосферному, и/или при которых возможна конденсация откачиваемых паров. При наличии технологической необходимости длительной откачки на процессах протекающих с испарением паров, следует рассмотреть возможность использования одноступенчатых масляных насосов или альтернативных типов вакуумных насосов.

При необходимости эксплуатации насоса в агрессивной или коррозионной среде, необходимо использовать насосы серии **ULVAC GCD**, в конструкции которых части насоса, изготовленные с применением алюминия, меди или латуни, быть заменены на детали из нержавеющей стали или покрыты гальваническим хромом.

Серия насосов **ULVAC GHD** разработана специально для использования в качестве встраиваемых средства откачки в корпуса аналитического оборудования, с учетом высоких требований к низкому уровню вибраций и малому температурному фону. Отличительной особенностью данной серии является наличие магнитной муфты привода вала, обеспечивающая длительный срок службы и отсутствие протечек масла, свойственные для насосов с манжетным уплотнением вала.

Все представленные материалы и информация являются собственностью компании ООО ВАКТРОН и компании ULVAC Component Division. Любое коммерческое использование представленных материалов и информации без ведома и прямого письменного разрешения ООО ВАКТРОН не допускается и будет преследоваться согласно российскому и международному законодательству

НАСОС GHD-031
Двухступенчатый пластинчато-роторный с масляным уплотнением
Присоединительный фланец вход
KF16
Параметры эл.сети и двигателя*1
100 Вт 1ф.~220/110 В AC 50 Гц
Габаритные размеры (Д х Ш х В), мм
288.5 x 120 x 163
Марка *2 и количество заливаемого масла
ULVOIL R-2 0,35-0,5 л
Масса
9.3 кг
Скорость откачки
1,8 м3/час 30 л/мин 0,5 л/сек
Предельное остаточное давление, мм.рт. ст. (Па)*3
$4{,}7 \times 10^{-3}$ ($6{,}3 \times 10^{-1}$) без газобалласта

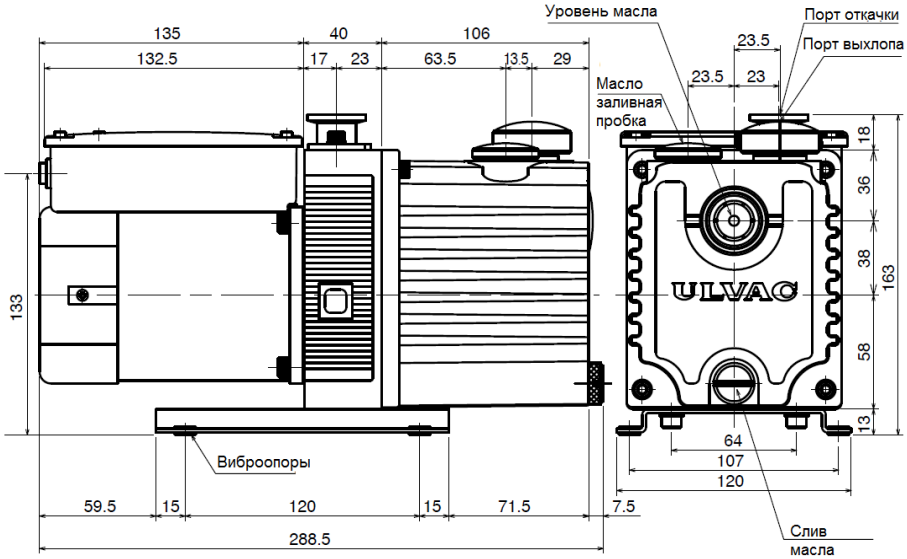

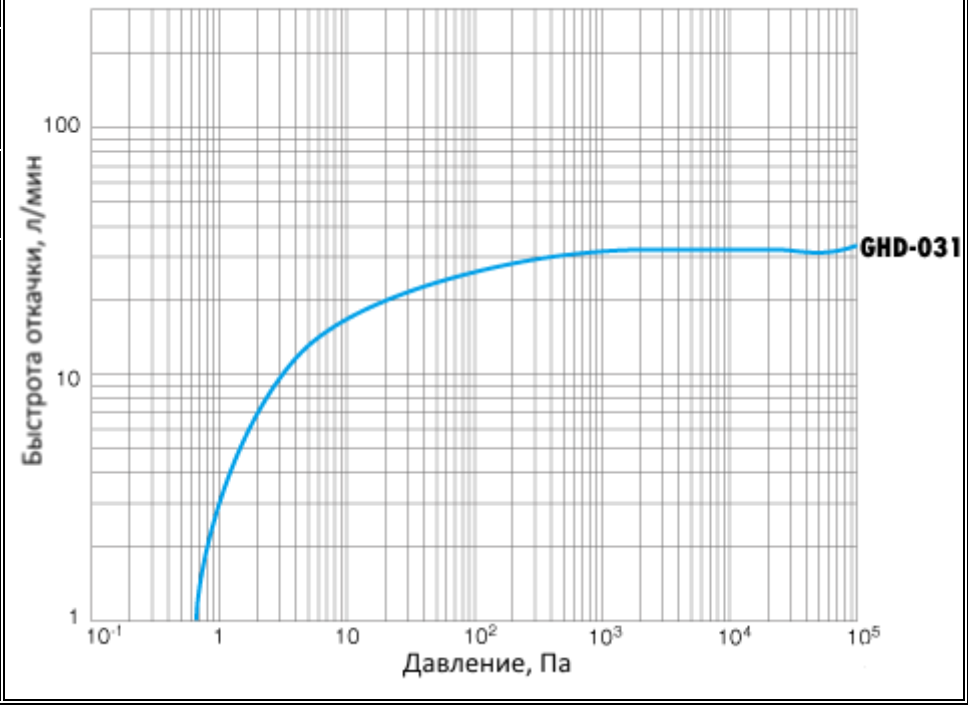

1- в качестве опции возможна комплектация с эл.оборудованием во взрывозащищенном исполнении
2- возможна замена масла на синтетическое (R-7000) или фторсодержащие (J25F)
3- измерено при помощи датчика абсолютного давления Пирани, при измерении датчиком МакЛеода, величина давления приблизительно на один порядок ниже

Все представленные материалы и информация являются собственностью компании ООО ВАКТРОН и компании ULVAC Component Division. Любое коммерческое использование представленных материалов и информации без ведома и прямого письменного разрешения ООО ВАКТРОН не допускается и будет преследоваться согласно российскому и международному законодательству

НАСОС GHD-100
Двухступенчатый пластинчато-роторный с масляным уплотнением
Присоединительный фланец вход
KF25
Параметры эл.сети и двигателя*1
550 Вт 1ф.~220/110 В AC 50 Гц
Габаритные размеры (Д x Ш x В), мм
413.5 x 150 x 234,5
Марка *2 и количество заливаемого масла
ULVOIL R-2 1 л
Масса
22 кг
Скорость откачки
6 м3/час 100 л/мин 1,66 л/сек
Предельное остаточное давление, мм.рт. ст. (Па)*3
5,0 x10^{-3} (6,7x10^{-1}) без газобалласта

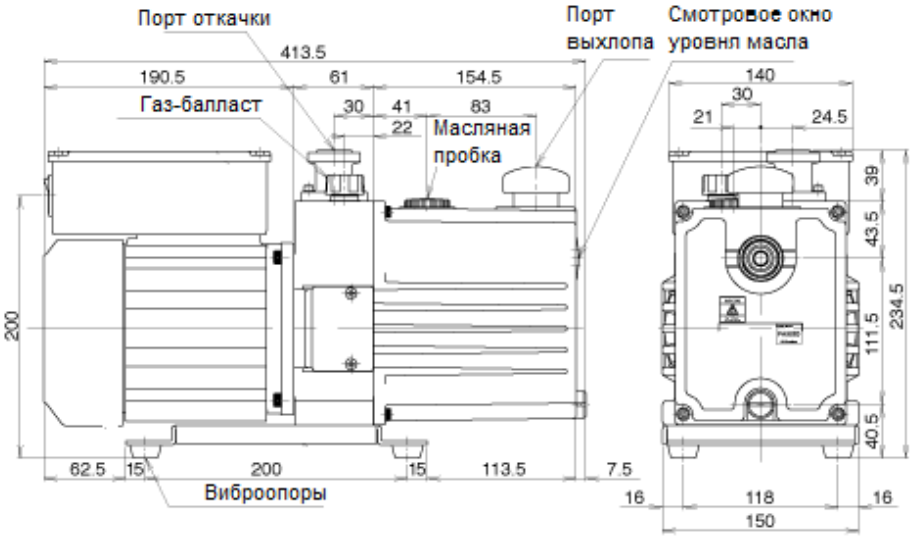

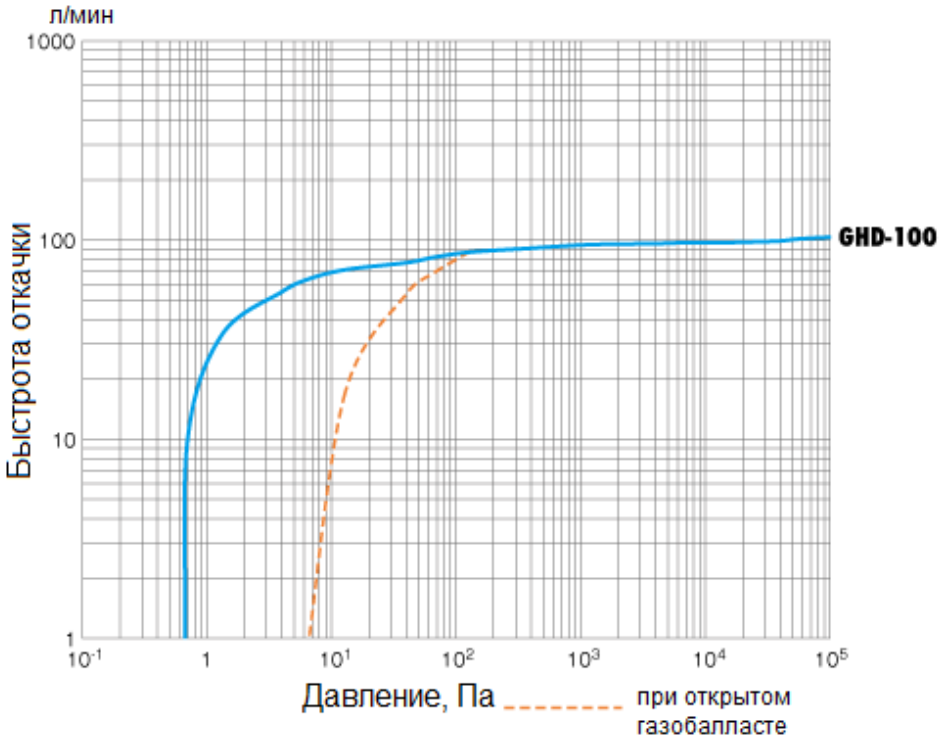

Все представленные материалы и информация являются собственностью компании ООО ВАКТРОН и компании ULVAC Component Division. Любое коммерческое использование представленных материалов и информации без ведома и прямого письменного разрешения ООО ВАКТРОН не допускается и будет преследоваться согласно российскому и международному законодательству

+7 (812) 989-04-49
info@vactron.org

НАСОС GLD-040
Двухступенчатый пластинчато-роторный с масляным уплотнением
Присоединительные фланцы вход/выход
KF-25
Параметры эл.сети и двигателя*1
200 Вт 1ф.~220/110 В АС 50 Гц
Габаритные размеры (Д х Ш х В), мм
425,5 х 150 х 240.5
Марка *2 и количество заливаемого масла
R-2 0,55-0,8 л
Масса
16 кг
Скорость откачки
2,4 м3/час 40 л/мин 0,7 л/сек
Предельное остаточное давление, мм.рт. ст. (Па)*3
$5x10^{-2}$ (6,7) с газобалластом $5x10^{-3}$ (0,67) без газобалласта

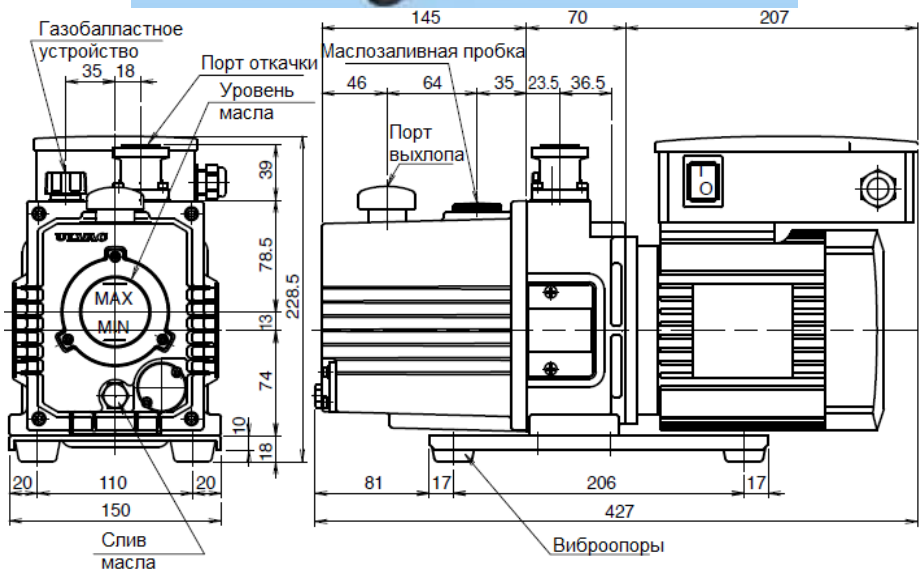

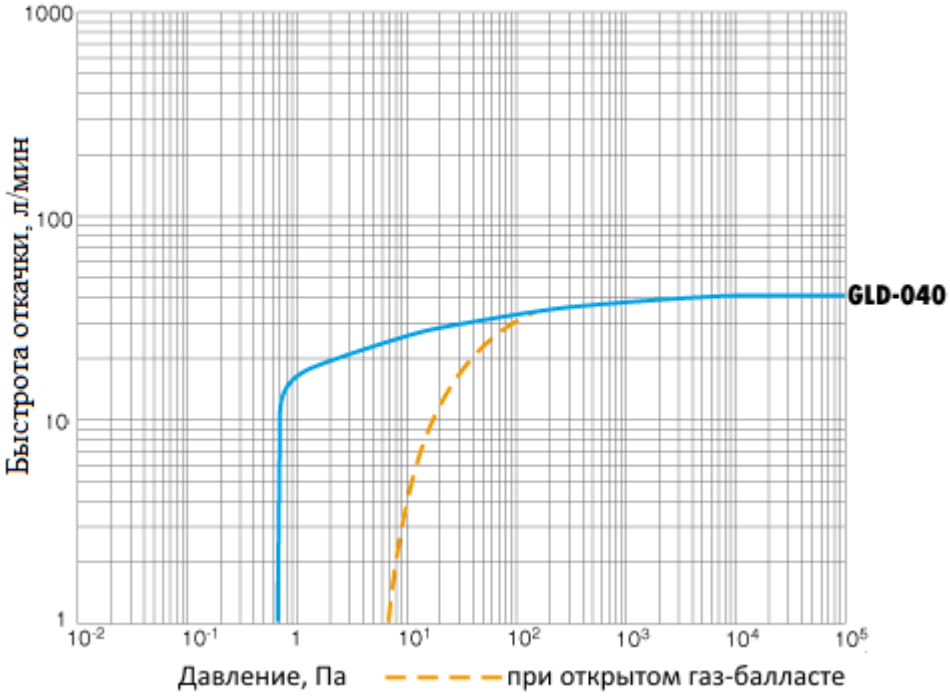

**1- в качестве опции возможна комплектация с эл.оборудованием во взрывозащищенном исполнении*
**2- возможна замена масла на синтетическое (R-7000) или фторсодержащие (J25F)*
**3- измерено при помощи датчика абсолютного давления Пирани, при измерении датчиком МакЛеода, величина давления приблизительно на один порядок ниже*

Все представленные материалы и информация являются собственностью компании ООО ВАКТРОН и компании ULVAC Component Division. Любое коммерческое использование представленных материалов и информации без ведома и прямого письменного разрешения ООО ВАКТРОН не допускается и будет преследоваться согласно российскому и международному законодательству

НАСОС GLD-051
Двухступенчатый пластинчато-роторный с масляным уплотнением
Присоединительные фланцы вход/выход
KF-25
Параметры эл.сети и двигателя*1
200 Вт 1ф.~220/110 В AC 50 Гц
Габаритные размеры (Д х Ш х В), мм
395 х 165,5 х 222,5
Марка *2 и количество заливаемого масла
SMR-100 0,5-0,8 л
Масса
13,9 кг
Скорость откачки
3 м3/час 50 л/мин 0,8 л/сек
Предельное остаточное давление, мм.рт. ст. (Па)*3
$5x10^{-2}$ (6,7) с газобалластом $5x10^{-3}$ (0,67) без газобалласта

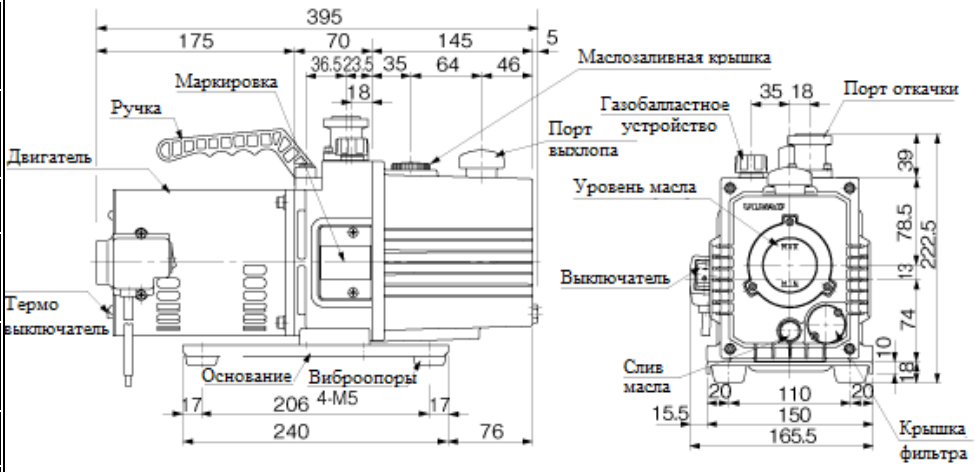

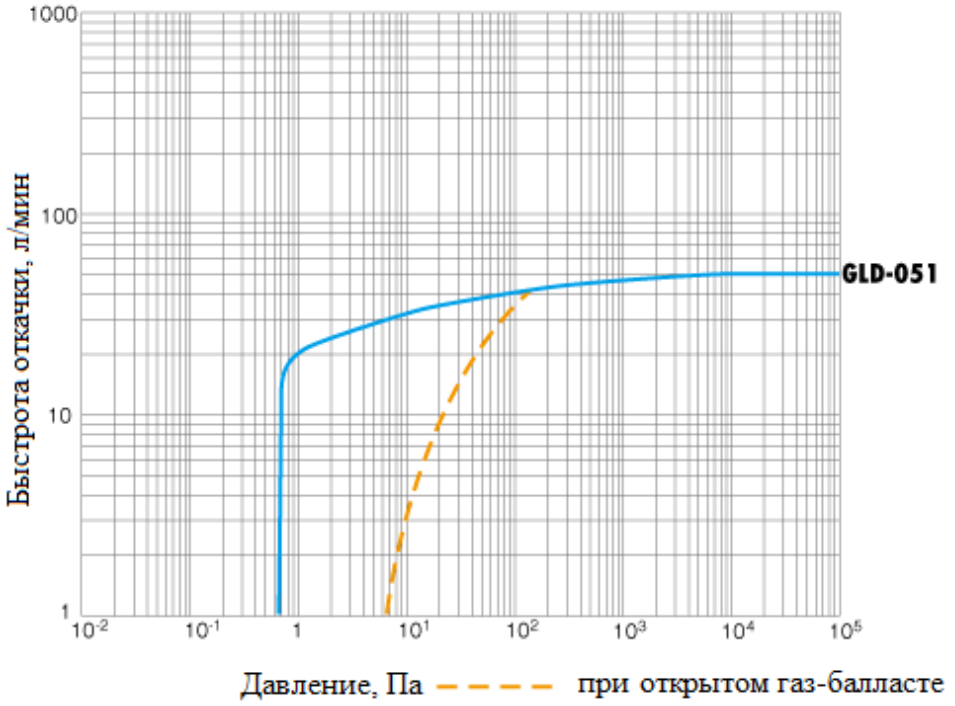

**1- в качестве опции возможна комплектация с эл.оборудованием во взрывозащищенном исполнении*
**2- возможна замена масла на синтетическое (R-7000) или фторсодержащие (J25F)*
**3- измерено при помощи датчика абсолютного давления Пирани, при измерении датчиком МакЛеода, величина давления приблизительно на один порядок ниже*

Все представленные материалы и информация являются собственностью компании ООО ВАКТРОН и компании ULVAC Component Division. Любое коммерческое использование представленных материалов и информации без ведома и прямого письменного разрешения ООО ВАКТРОН не допускается и будет преследоваться согласно российскому и международному законодательству

+7 (812) 989-04-49
info@vactron.org

НАСОС GLD-136A
Двухступенчатый пластинчато-роторный с масляным уплотнением
Присоединительные фланцы вход/выход
KF-25
Параметры эл.сети и двигателя*1
400 Вт 3ф.~200/380 В AC 50 Гц
Габаритные размеры (Д x Ш x В), мм
485,5 x 170 x 240
Марка *2 и количество заливаемого масла
SMR-100 1 л
Масса
23 кг
Скорость откачки
8,1 м3/час 135 л/мин 2,25 л/сек
Предельное остаточное давление, мм.рт. ст. (Па)*3
$5x10^{-2}$ (6,7) с газобалластом $5x10^{-3}$ (0,67) без газобалласта

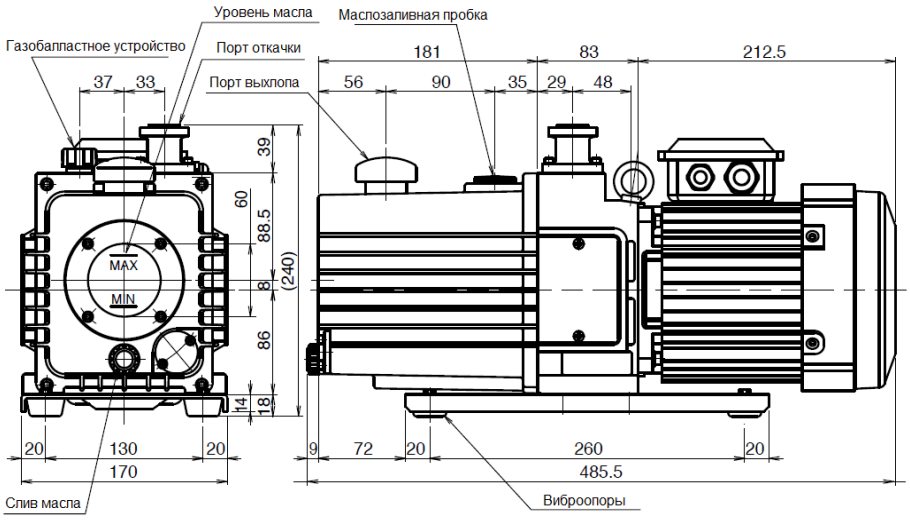

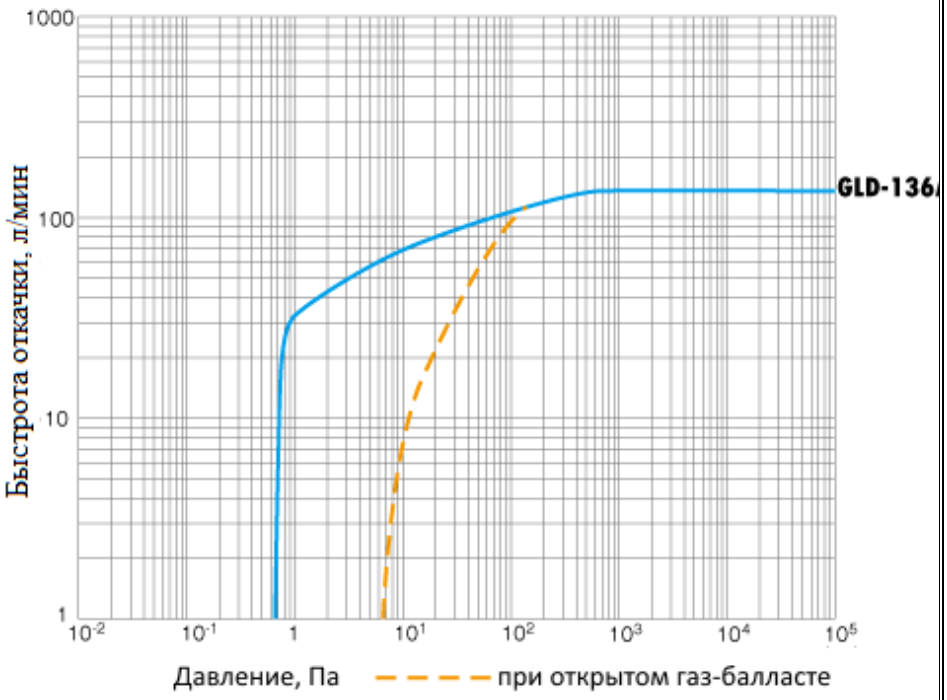

**1- в качестве опции возможна комплектация с эл.оборудованием во взрывозащищенном исполнении*
**2- возможна замена масла на синтетическое (R-7000) или фторсодержащие (J25F)*
**3- измерено при помощи датчика абсолютного давления Пирани, при измерении датчиком МакЛеода, величина давления приблизительно на один порядок ниже*

Все представленные материалы и информация являются собственностью компании ООО ВАКТРОН и компании ULVAC Component Division. Любое коммерческое использование представленных материалов и информации без ведома и прямого письменного разрешения ООО ВАКТРОН не допускается и будет преследоваться согласно российскому и международному законодательству

НАСОС GLD-136C
Двухступенчатый пластинчато-роторный с масляным уплотнением
Присоединительные фланцы вход/выход
KF-25
Параметры эл.сети и двигателя*1
400 Вт 1ф.~220/110 В АС 50 Гц
Габаритные размеры (Д х Ш х В), мм
487,5 х 170 х 249,5
Марка *2 и количество заливаемого масла
SMR-100 1 л
Масса
27 кг
Скорость откачки
8,1 м3/час 135 л/мин 2,25 л/сек
Предельное остаточное давление, мм.рт. ст. (Па)*3
$5x10^{-2}$ (6,7) с газобалластом $5x10^{-3}$ (0,67) без газобалласта

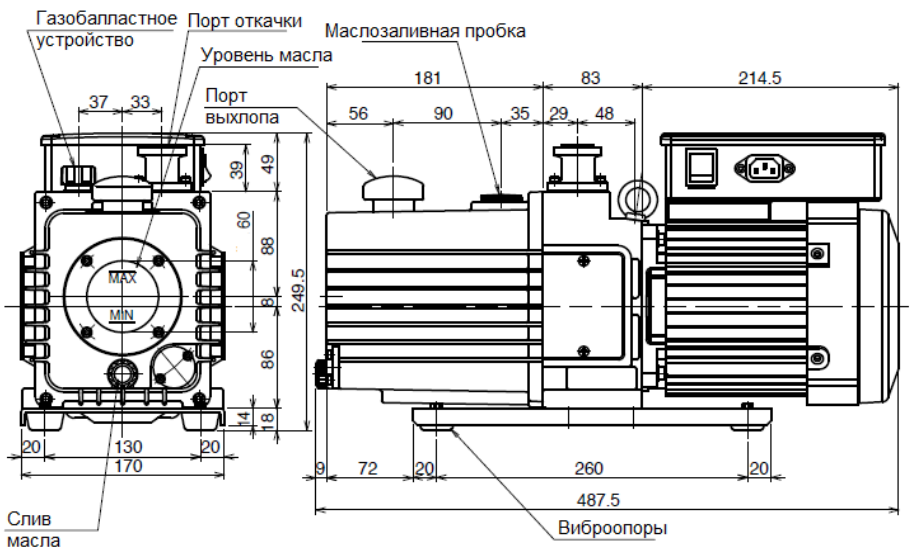

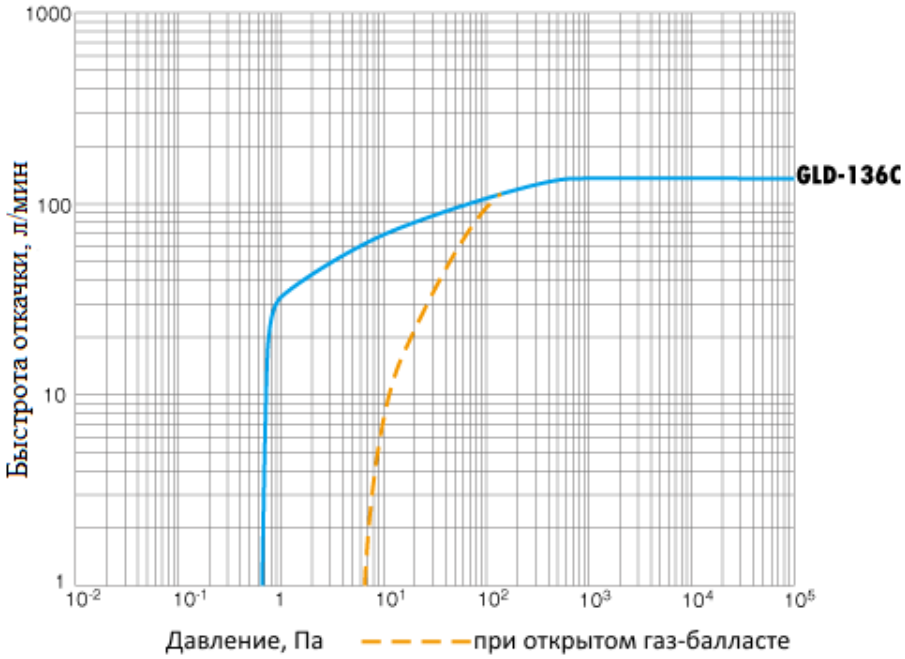

*1- в качестве опции возможна комплектация с эл.оборудованием во взрывозащищенном исполнении
*2- возможна замена масла на синтетическое (R-7000) или фторсодержащие (J25F)
*3- измерено при помощи датчика абсолютного давления Пирани, при измерении датчиком МакЛеода, величина давления приблизительно на один порядок ниже

Все представленные материалы и информация являются собственностью компании ООО ВАКТРОН и компании ULVAC Component Division. Любое коммерческое использование представленных материалов и информации без ведома и прямого письменного разрешения ООО ВАКТРОН не допускается и будет преследоваться согласно российскому и международному законодательству

+7 (812) 989-04-49
info@vactron.org

НАСОС GLD-201A
Двухступенчатый пластинчато-роторный с масляным уплотнением
Присоединительные фланцы вход/выход
KF-25
Параметры эл.сети и двигателя*1
550 Вт ~3 ф 200/380 В АС 50 Гц
Габаритные размеры (Д х Ш х В), мм
513,5 х170 х 240
Марка *2 и количество заливаемого масла
SMR-100 1,1 л
Масса
26 кг
Скорость откачки
12 м3/час 200 л/мин 3,33 л/сек
Предельное остаточное давление, мм.рт. ст. (Па)*3
$5x10^{-2}$ (6,7) с газобалластом $5x10^{-3}$ (0,67) без газобалласта

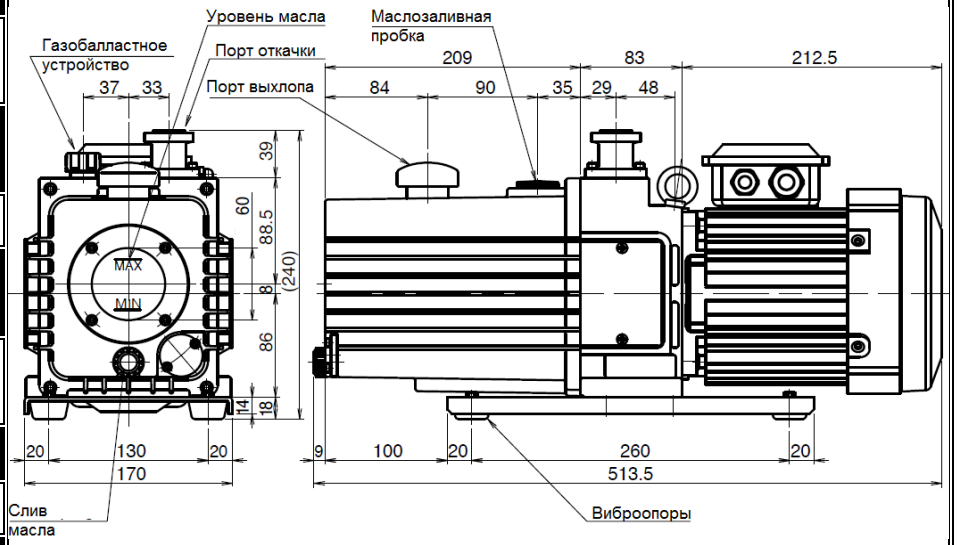

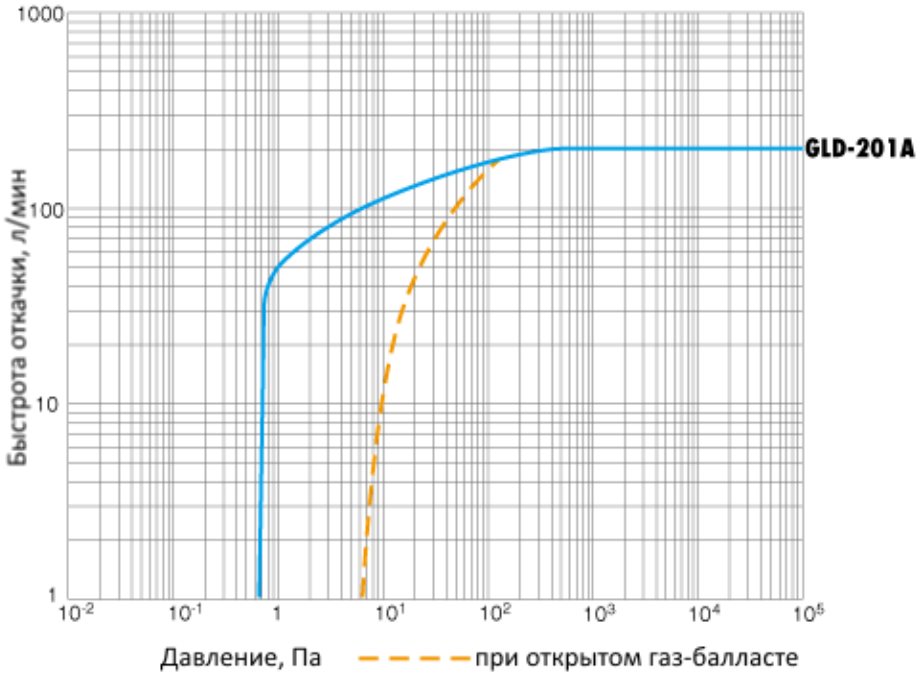

**1- в качестве опции возможна комплектация с эл.оборудованием во взрывозащищенном исполнении*
**2- возможна замена масла на синтетическое (R-7000) или фторсодержащие (J25F)*
**3- измерено при помощи датчика абсолютного давления Пирани, при измерении датчиком МакЛеода, величина давления приблизительно на один порядок ниже*

Все представленные материалы и информация являются собственностью компании ООО ВАКТРОН и компании ULVAC Component Division. Любое коммерческое использование представленных материалов и информации без ведома и прямого письменного разрешения ООО ВАКТРОН не допускается и будет преследоваться согласно российскому и международному законодательству

+7 (812) 989-04-49
info@vactron.org

НАСОС GLD-201B
Двухступенчатый пластинчато-роторный с масляным уплотнением
Присоединительные фланцы вход/выход
KF-25
Параметры эл.сети и двигателя*1
550 Вт ~220/110 В АС 50 Гц
Габаритные размеры (Д х Ш х В), мм
515,5 х 170 х 249,5
Марка *2 и количество заливаемого масла
SMR-100 1,1 л
Масса
29 кг
Скорость откачки
12 м3/час 200 л/мин 3,33 л/сек
Предельное остаточное давление, мм.рт. ст. (Па)*3
$5x10^{-2}$ (6,7) с газобалластом $5x10^{-3}$ (0,67) без газобалласта

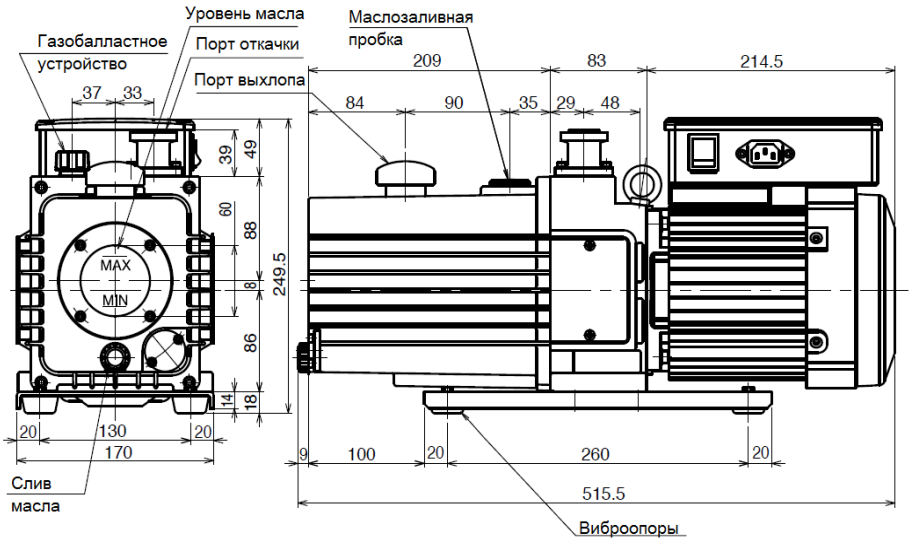

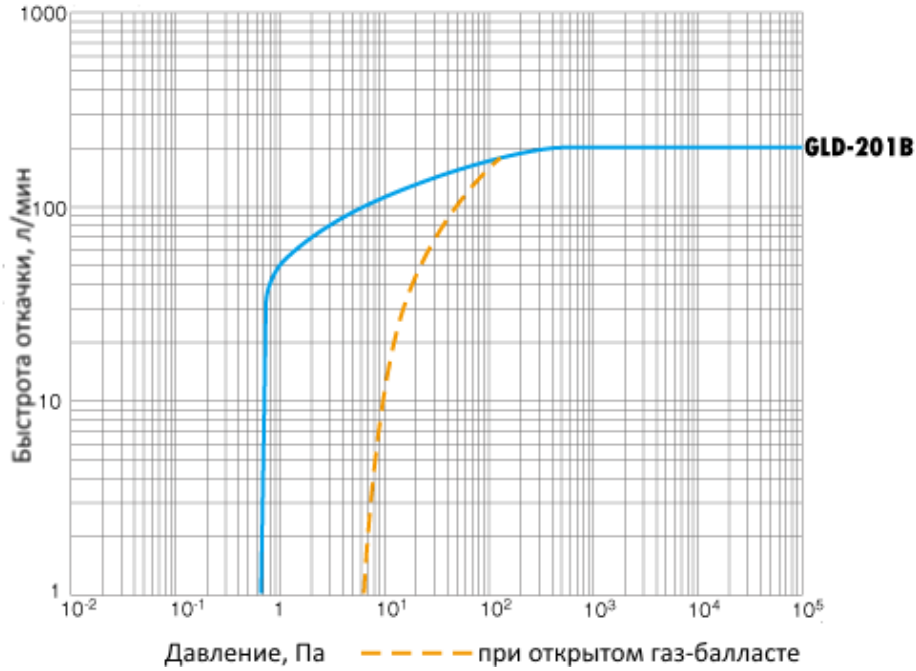

*1- в качестве опции возможна комплектация с эл.оборудованием во взрывозащищенном исполнении
*2- возможна замена масла на синтетическое (R-7000) или фторсодержащие (J25F)
*3- измерено при помощи датчика абсолютного давления Пирани, при измерении датчиком МакЛеода, величина давления приблизительно на один порядок ниже

Все представленные материалы и информация являются собственностью компании ООО ВАКТРОН и компании ULVAC Component Division. Любое коммерческое использование представленных материалов и информации без ведома и прямого письменного разрешения ООО ВАКТРОН не допускается и будет преследоваться согласно российскому и международному законодательству

НАСОС GLD-280A
Двухступенчатый пластинчато-роторный с масляным уплотнением
Присоединительные фланцы вход/выход
KF-25
Параметры эл.сети и двигателя*1
750 Вт ~3ф 200/380 В АС 50 Гц
Габаритные размеры (Д х Ш х В), мм
536 х 181 х 269
Марка *2 и количество заливаемого масла
R-7 (0,7 - 1,1 л)
Масса
34,5 кг
Скорость откачки
16,8 м3/час 280 л/мин 4,67 л/сек
Предельное остаточное давление, мм.рт. ст. (Па)*3
$5x10^{-2}$ (6,7) с газобалластом $5x10^{-3}$ (0,67) без газобалласта

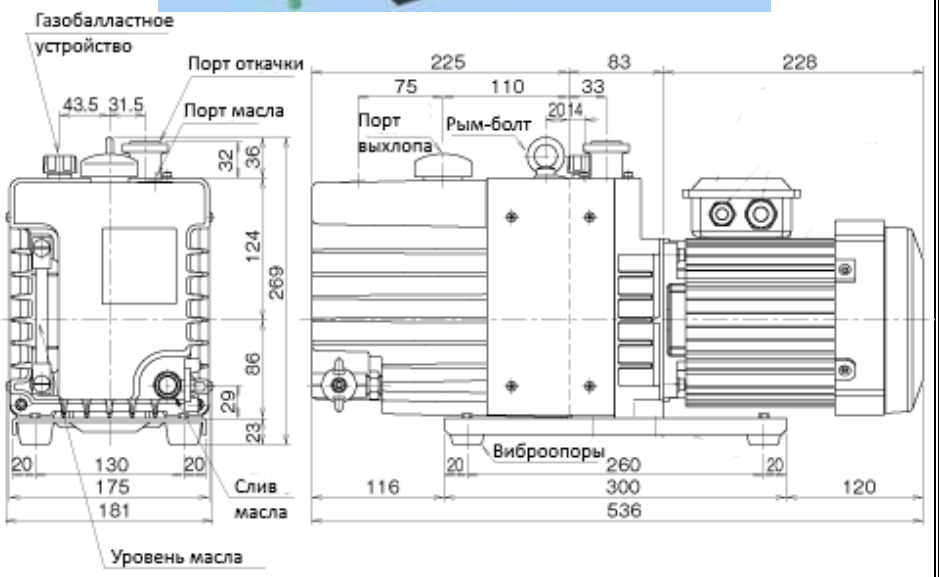

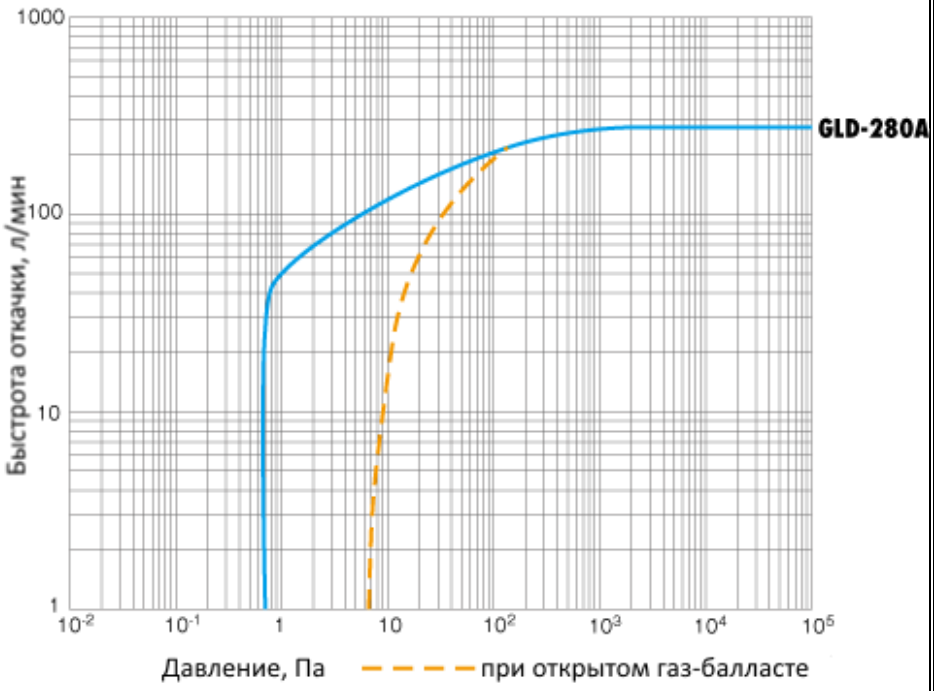

1- в качестве опции возможна комплектация с эл.оборудованием во взрывозащищенном исполнении
2- возможна замена масла на синтетическое (R-7000) или фторсодержащие (J25F)
3- измерено при помощи датчика абсолютного давления Пирани, при измерении датчиком МакЛеода, величина давления приблизительно на один порядок ниже

Все представленные материалы и информация являются собственностью компании ООО ВАКТРОН и компании ULVAC Component Division. Любое коммерческое использование представленных материалов и информации без ведома и прямого письменного разрешения ООО ВАКТРОН не допускается и будет преследоваться согласно российскому и международному законодательству

+7 (812) 989-04-49
info@vactron.org

НАСОС GLD-280B
Двухступенчатый пластинчато-роторный с масляным уплотнением
Присоединительные фланцы вход/выход
KF-25
Параметры эл.сети и двигателя
750 Вт 1ф~220/110 В АС 50 Гц
Габаритные размеры (Д х Ш х В), мм
536 х 181 х 269
Марка *2 и количество заливаемого масла
R-7 (0,7 - 1,1 л)
Масса
42 кг
Скорость откачки
16,8 м3/час 280 л/мин 4,67 л/сек
Предельное остаточное давление, мм рт. ст. (Па)
$5x10^{-2}$ (6,7) с газобалластом $5x10^{-3}$ (0,67) без газобалласта

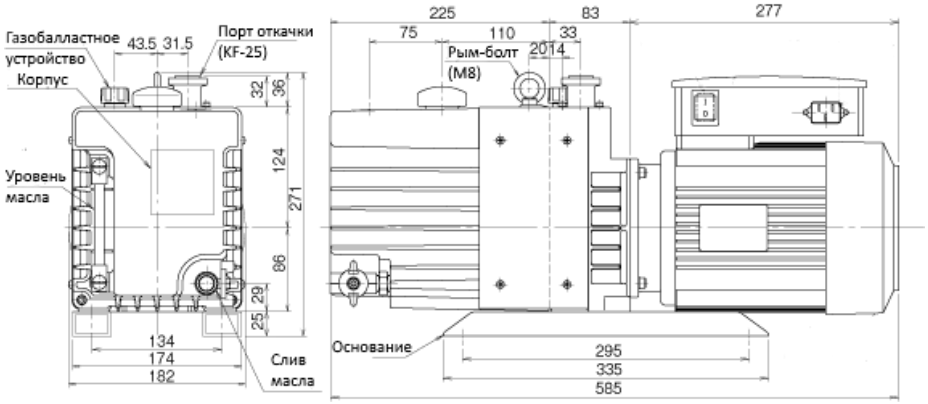

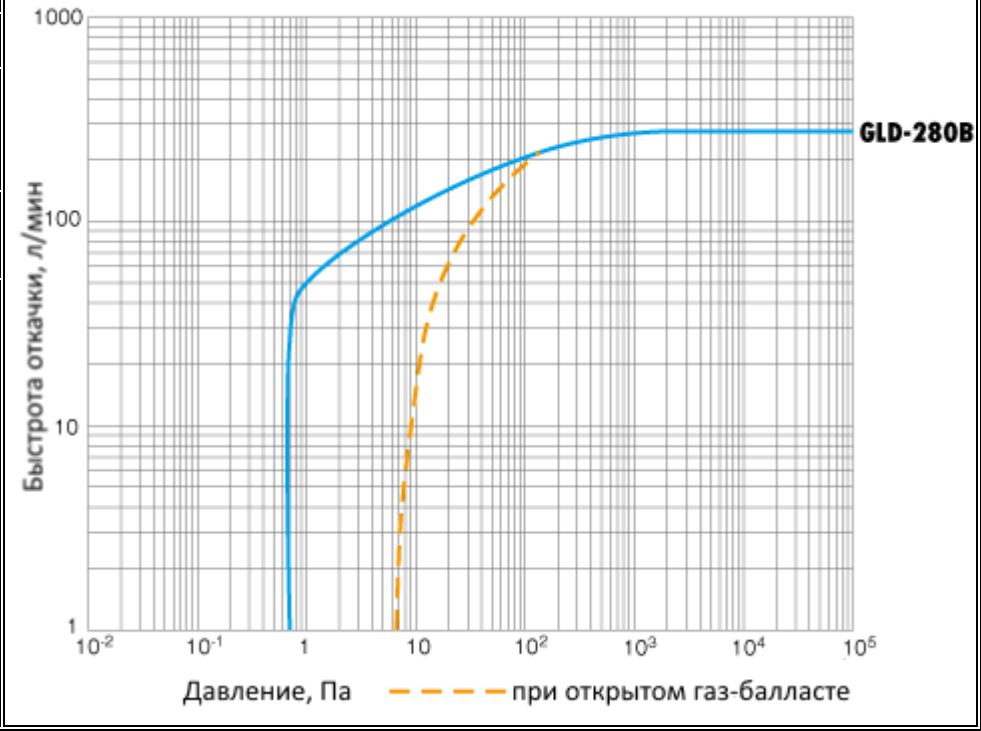

**1- в качестве опции возможна комплектация с эл.оборудованием во взрывозащищенном исполнении*
**2- возможна замена масла на синтетическое (R-7000) или фторсодержащие (J25F)*
**3- измерено при помощи датчика абсолютного давления Пирани, при измерении датчиком МакЛеода, величина давления приблизительно на один порядок ниже*

Все представленные материалы и информация являются собственностью компании ООО ВАКТРОН и компании ULVAC Component Division. Любое коммерческое использование представленных материалов и информации без ведома и прямого письменного разрешения ООО ВАКТРОН не допускается и будет преследоваться согласно российскому и международному законодательству

+7 (812) 989-04-49
info@vactron.org

НАСОС GCD-051X
Двухступенчатый пластинчато-роторный с масляным уплотнением
Присоединительные фланцы вход/выход
KF-25
Параметры эл.сети и двигателя*1
200 Вт 1ф~220 В AC 50 Гц
Габаритные размеры (Д х Ш х В), мм
419 x 165,5 x 223
Марка *2 и количество заливаемого масла
SO-M 0,5 – 0,8 л
Масса
14,1 кг
Скорость откачки
3 м3/час 50 л/мин 0,83 л/сек
Предельное остаточное давление, мм.рт. ст. (Па)*3
$5x10^{-2}$ (6,7) с газобалластом $5x10^{-3}$ (0,67) без газобалласта

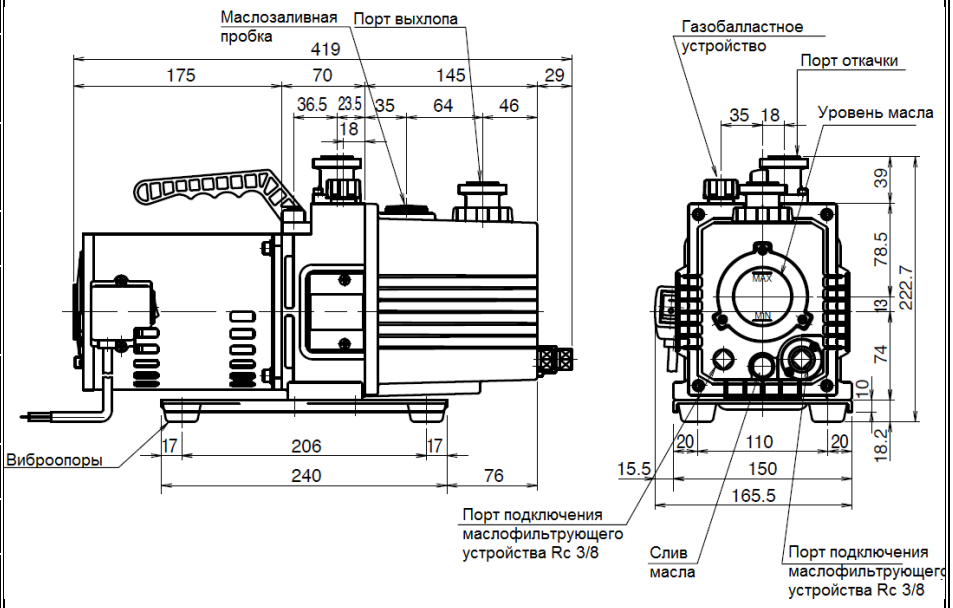

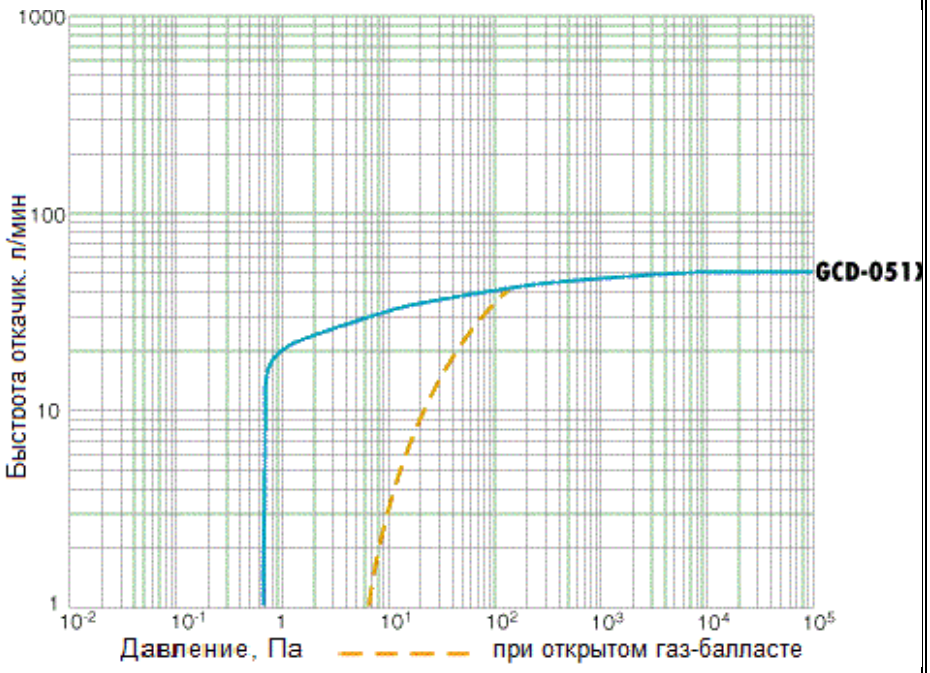

1- в качестве опции возможна комплектация с эл.оборудованием во взрывозащищенном исполнении
2- возможна замена масла на синтетическое (R-7000) или фторсодержащие (J25F)
3- измерено при помощи датчика абсолютного давления Пирани, при измерении датчиком МакЛеода, величина давления приблизительно на один порядок ниже

Все представленные материалы и информация являются собственностью компании ООО ВАКТРОН и компании ULVAC Component Division. Любое коммерческое использование представленных материалов и информации без ведома и прямого письменного разрешения ООО ВАКТРОН не допускается и будет преследоваться согласно российскому и международному законодательству

НАСОС GCD-136X

Двухступенчатый пластинчато-роторный с масляным уплотнением

Присоединительные фланцы вход/выход

KF-25

Параметры эл.сети и двигателя*1

400 Вт
1ф~220 В АС 50 Гц

Габаритные размеры (Д х Ш х В), мм

499 х 170 х 241

Марка *2 и количество заливаемого масла

SO-M
1,0 л)

Масса

25,4 кг

Скорость откачки

8,1 м3/час
135 л/мин
2,25 л/сек

Предельное остаточное давление, мм.рт. ст. (Па)*3

$5x10^{-2}$ (6,7)
с газобалластом
$5x10^{-3}$ (0,67)
без газобалласта

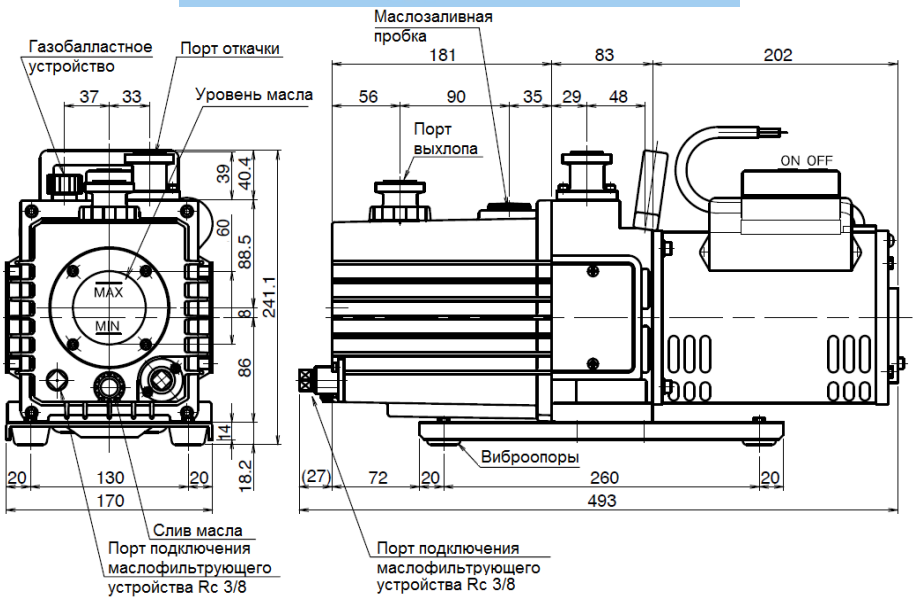

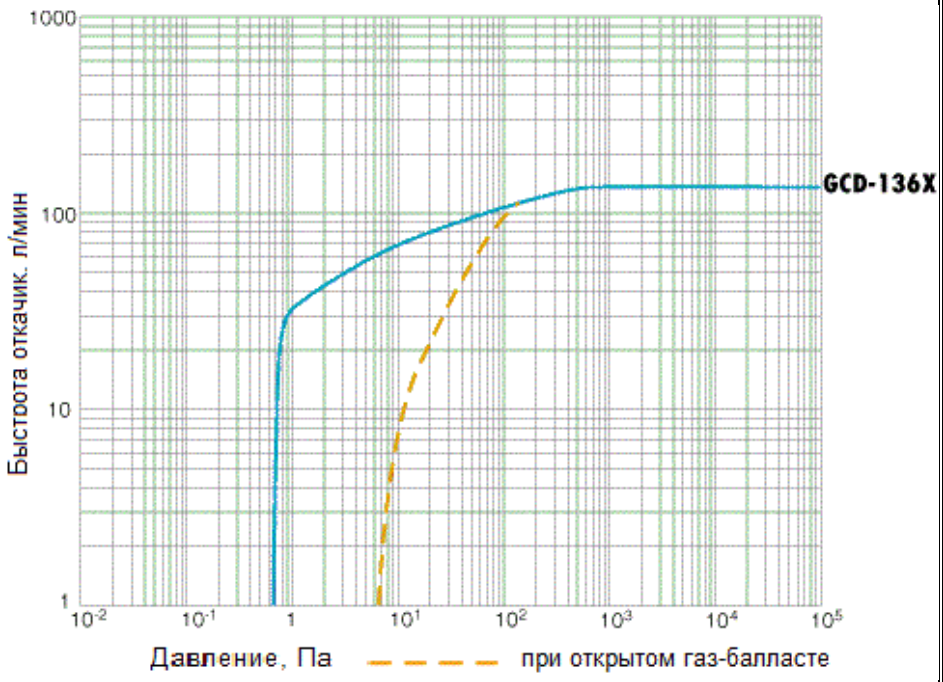

*1- в качестве опции возможна комплектация с эл.оборудованием во взрывозащищенном исполнении
*2- возможна замена масла на синтетическое (R-7000) или фторсодержащие (J25F)
*3- измерено при помощи датчика абсолютного давления Пирани, при измерении датчиком МакЛеода, величина давления приблизительно на один порядок ниже

Все представленные материалы и информация являются собственностью компании ООО ВАКТРОН и компании ULVAC Component Division. Любое коммерческое использование представленных материалов и информации без ведома и прямого письменного разрешения ООО ВАКТРОН не допускается и будет преследоваться согласно российскому и международному законодательству

+7 (812) 989-04-49
info@vactron.org

НАСОС GCD-201X
Двухступенчатый пластинчато-роторный с масляным уплотнением
Присоединительные фланцы вход/выход
KF-25
Параметры эл.сети и двигателя
550 Вт 1ф.~220 В АС 50 Гц
Габаритные размеры (Д х Ш х В), мм
541,5 х 170 х 241,1
Марка *2 и количество заливаемого масла
SO-M 1,1 л
Масса
29,4 кг
Скорость откачки
12 м3/час 200 л/мин 3,33 л/сек
Предельное остаточное давление, мм рт. ст. (Па)
$5x10^{-2}$ (6,7) с газобалластом $5x10^{-3}$ (0,67) без газобалласта

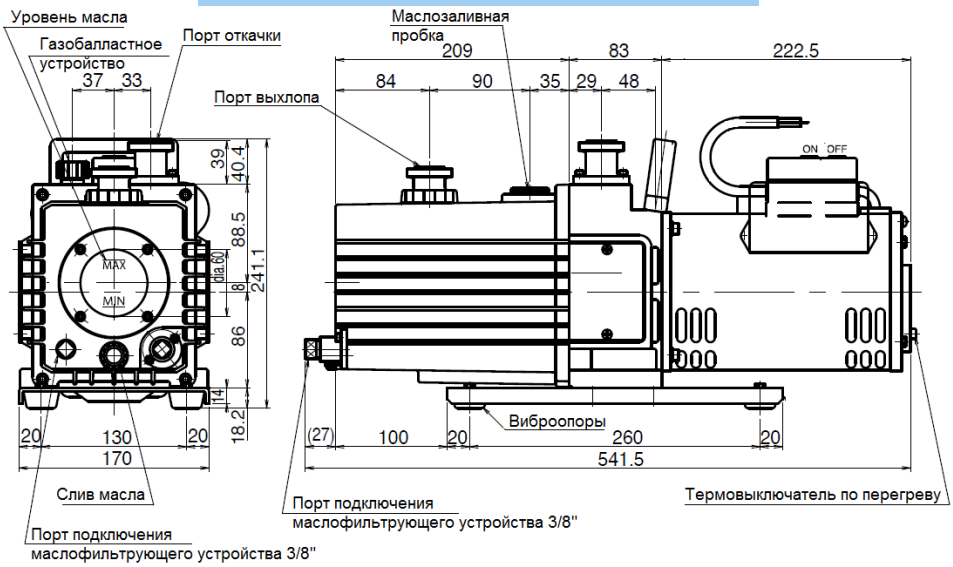

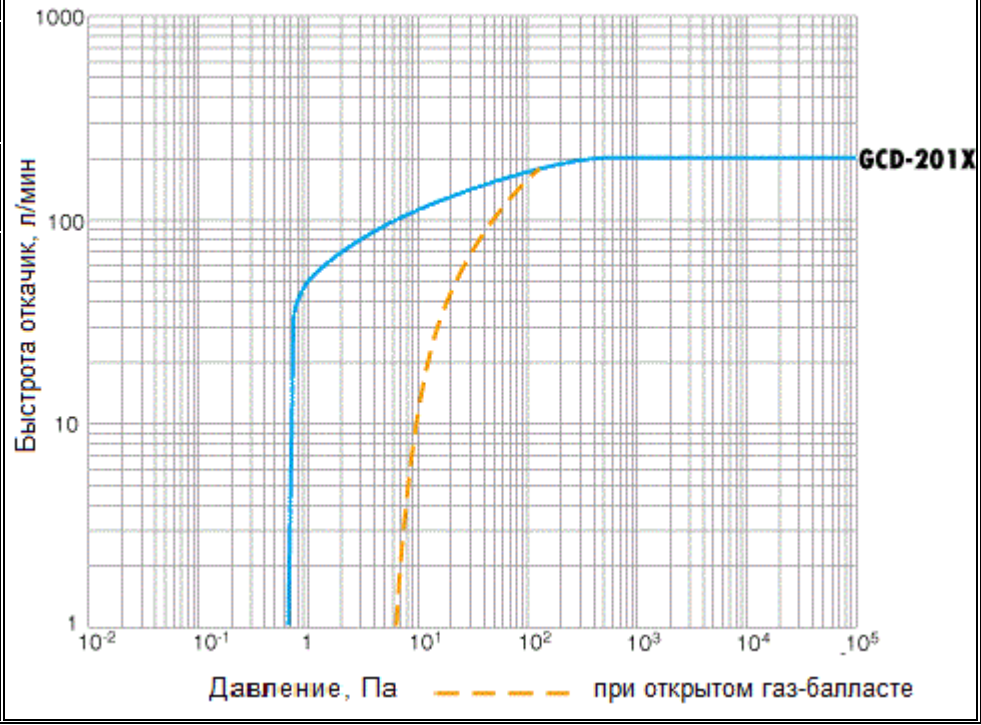

*1- в качестве опции возможна комплектация с эл.оборудованием во взрывозащищенном исполнении
*2- возможна замена масла на синтетическое (R-7000) или фторсодержащие (J25F)
*3- измерено при помощи датчика абсолютного давления Пирани, при измерении датчиком МакЛеода, величина давления приблизительно на один порядок ниже

Все представленные материалы и информация являются собственностью компании ООО ВАКТРОН и компании ULVAC Component Division. Любое коммерческое использование представленных материалов и информации без ведома и прямого письменного разрешения ООО ВАКТРОН не допускается и будет преследоваться согласно российскому и международному законодательству

НАСОС MBS-052
Механический бустерный насос
Присоединительные фланцы вход/выход
JIS VG-40/ JIS VF-40
Параметры эл.сети и двигателя*1
200 Вт 1ф.~220 В AC 50 Гц
Габаритные размеры (Д x Ш x В), мм
410 x 167 x 130
Марка *2 и количество заливаемого масла
SMR-200 50 мл
Масса
11 кг
Скорость откачки
50 м3/час 833 л/мин 13,9 л/сек
Предельное остаточное давление, мм.рт. ст. (Па)*3
$3x10^{-4}$ ($4x10^{-2}$)

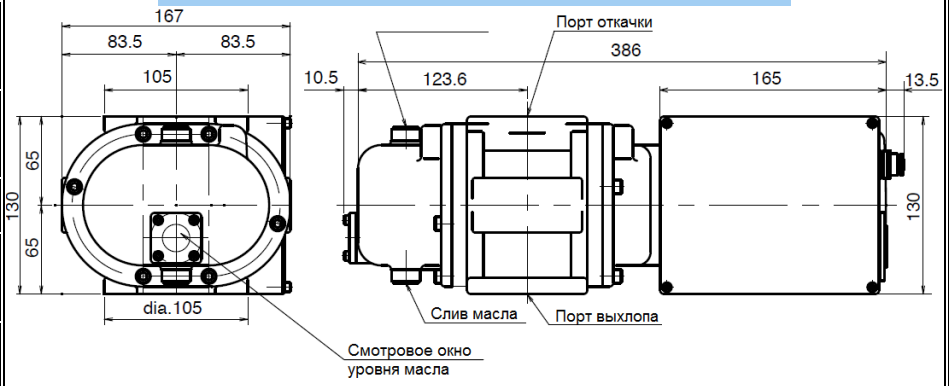

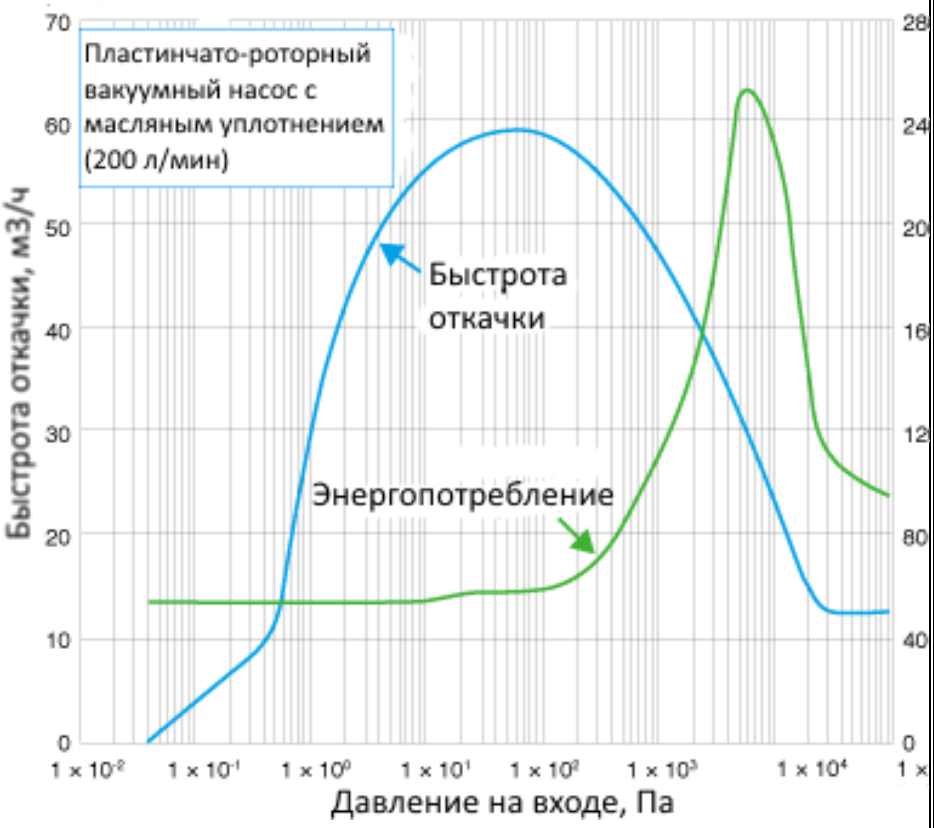

**1- в качестве опции возможна комплектация с эл.оборудованием во взрывозащищенном исполнении*
**2- возможна замена масла на синтетическое (R-7000) или фторсодержащие (J25F)*
**3- измерено при помощи датчика абсолютного давления Пирани, при измерении датчиком МакЛеода, величина давления приблизительно на один порядок ниже*

Все представленные материалы и информация являются собственностью компании ООО ВАКТРОН и компании ULVAC Component Division. Любое коммерческое использование представленных материалов и информации без ведома и прямого письменного разрешения ООО ВАКТРОН не допускается и будет преследоваться согласно российскому и международному законодательству

+7 (812) 989-04-49
info@vactron.org

АГРЕГАТ VMR-050
Агрегат откачной на базе насоса Руста и двухступенчатого пластинчато-роторного насоса
Присоединительные фланцы вход/выход
VG40
Параметры эл.сети и двигателя*1
200+550 Вт 1ф~220 В АС 50 Гц
Габаритные размеры (Д х Ш х В), мм
581 х 241,4 х 399
Марка *2 и количество заливаемого масла
SMR-100 1,1 л (GLD201B) 50 мл (MBS052)
Масса
42 кг
Скорость откачки
50 м3/час 833 л/мин 13,9 л/сек
Предельное остаточное давление, мм.рт. ст. (Па)*3
$3x10^{-4}$ ($4x10^{-2}$)

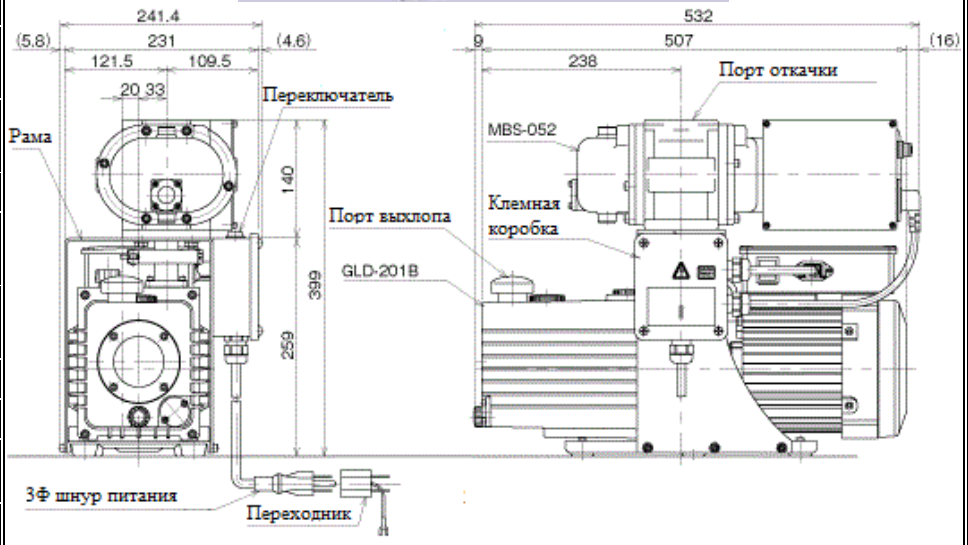

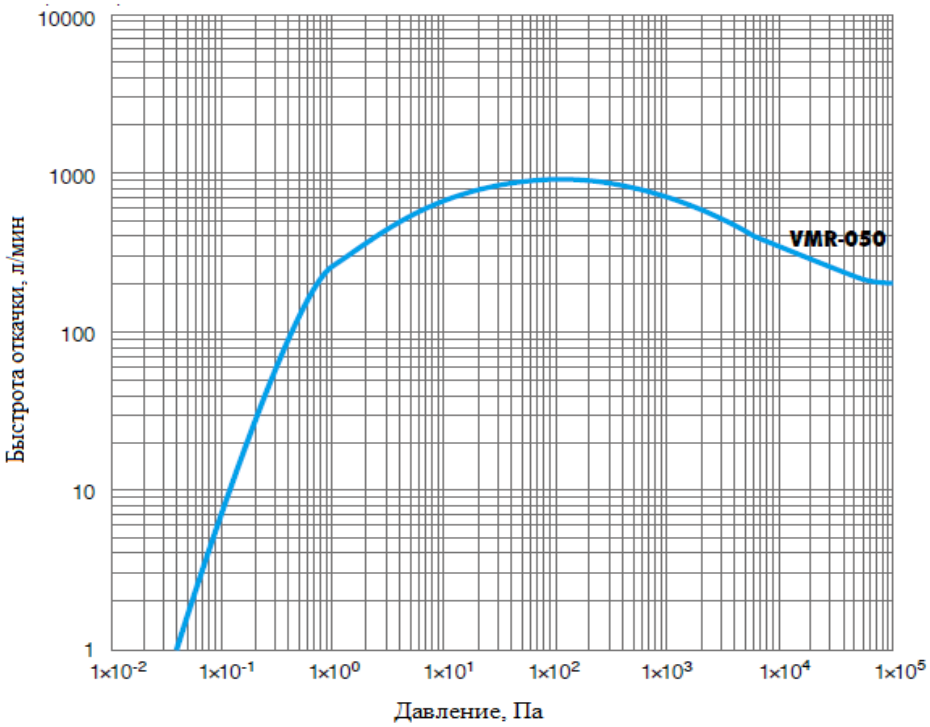

1- в качестве опции возможна комплектация с эл.оборудованием во взрывозащищенном исполнении
2- возможна замена масла на синтетическое (R-7000) или фторсодержащие (J25F)
3- измерено при помощи датчика абсолютного давления Пирани, при измерении датчиком МакЛеода, величина давления приблизительно на один порядок ниже

Все представленные материалы и информация являются собственностью компании ООО ВАКТРОН и компании ULVAC Component Division. Любое коммерческое использование представленных материалов и информации без ведома и прямого письменного разрешения ООО ВАКТРОН не допускается и будет преследоваться согласно российскому и международному законодательству

+7 (812) 989-04-49
info@vactron.org

МИНЕРАЛЬНЫЕ МАСЛА ДЛЯ РОТОРНЫХ НАСОСОВ НА ФОРВАКУУМ.

	SMR-100	MR-200	R-4	R-7	R-80
Давление паров [1], Па	< 4 x 10^{-1}	< 4 x 10^{-1}	< 4 x 10^{-1}	< 4 x 10^{-1}	< 7
Цвет [2]	Прозрачный бледно-желтый	Прозрачный бледно-желтый	Прозрачный бледно-желтый	Прозрачный бледно-желтый	Прозрачный светло-коричневый
Кинематическая вязкость [3] мм2/с при 40°С	218	70.4	47	69	57
Индекс вязкости [5]	110	102	112	102	110
Абсолютная влажность [6] %	< 0.01	< 0.01	< 0.01	< 0.01	< 0.01
Кислотное число[7] (mgKOH/g)	< 0.05	< 0.05	< 0.05	< 0.05	< 1.9
Плотность [8] г/см3 при 15°С	0.878	0.882	0.86	0.88	0.88
Температура возгорания [9] °С	200	250	248	260	230
Предел текучести [10] °С	-15.0	-17.5	-12.5	-12.5	-37.5
Общее описание свойств	Низкая вязкость, Возможность пуска при пониженных температурах	Универсальная рабочая и промывочная жидкость для насосов с масляным уплотнением	Низкая вязкость, Возможность пуска при пониженных температурах	Универсальная рабочая жидкость для всех типов форвакуумных насосов	Масло с высоким индексом вязкости, для применения на высоких температурах и нагрузках
Применяемость по типу насосов	Пластинчато - роторные насосы малой и средней быстроты откачки	Пластинчато - роторные насосы малой и средней быстроты откачки	Насосы Рутса и пластинчато - роторные насосы малой быстроты откачки	Пластинчато - роторные и золотниковые насосы средней и большой быстроты откачки	Насосы с масляным уплотнением большой быстроты откачки в пищевой промышленности и упаковочных машин
Развесовка в канистре, л	18.0; 4.0; 1.0 (2 x 0,5)	18.0; 4.0; 1.0	200.0; 20.0; 2.0	200.0; 20.0; 8,0; 2.2	200.0; 20.0; 2.0

1 – определено по методике ULVAC
2 – визуальный контроль
3, 4, 5 – в соответствии с JIS K 2283
6 – в соответствии с JIS K 2275
7 – в соответствии с JIS K 2501
8 – в соответствии с JIS K 2249
9 – в соответствии с JIS K 2265
10 – в соответствии с JIS K 2269

Все представленные материалы и информация являются собственностью компании ООО ВАКТРОН и компании ULVAC Component Division. Любое коммерческое использование представленных материалов и информации без ведома и прямого письменного разрешения ООО ВАКТРОН не допускается и будет преследоваться согласно российскому и международному законодательству

СИНТЕТИЧЕСКИЕ МАСЛА ДЛЯ РОТОРНЫХ НАСОСОВ НА ФОРВАКУУМ.

Марка	SO-M	R-2	Super R-7000	Super R-7500	Super R-8000
Давление паров [1], Па	$< 7 \times 10^{-1}$	$< 7 \times 10^{-1}$	$< 7 \times 10^{-1}$	$< 7 \times 10^{-1}$	$< 7 \times 10^{-1}$
Цвет [2]	Прозрачный бледно-желтый	Прозрачный бледно-желтый	Прозрачный светло-коричневый	Прозрачный коричневый	Прозрачный светло-коричневый
Кинематическая вязкость [3] мм2/с при 40°С	63.7	26	68	68	78
Индекс вязкости [5]			110	115	140
Абсолютная влажность [6] %	< 0.01	< 0.01	< 0.01	< 0.01	< 0.01
Кислотное число [7] (mgKOH/g)	< 0.1	< 0.1	< 0.1	< 0.1	< 0.1
Плотность [8] г/см3 при 15°С	0.906	0.819	0.91	0.91	0.91
Температура возгорания [9] °С	250	200	220	220	220
Предел текучести [10] °С	-20 >	-50 >	-20	-20	-20
Общее описание свойств	Масло с антикоррозионными свойствами без содержания фтора	Пластинчато - роторные насосы малой быстроты откачки	Высокий ресурс Универсальное масло для всех типов форвакумных насосов	Масло со специальными добавками, для связывания и фильтрации пыли в продуктах откачки	Масло с высоким индексом вязкости
Применяемость по типу насосов	Пластинчато - роторные насосы малой и средней быстроты откачки, в том числе для холодильной промышленности	Пластинчато - роторные насосы малой быстроты откачки	Насосы с масляным уплотнением для откачки активных газов, паров кислот на процессах травления	Насосы с масляным уплотнением для откачки на процессах химического осаждения из паровой фазы LPCVD	Насосы с масляным уплотнением, для применения на высоких температурах и нагрузках
Развесовка в канистре, л	18.0; 4.0; 1.0	18.0; 4.0; 1.0	4.0	4.0	4.0

1 – определено по методике ULVAC
2 – визуальный контроль
3, 4, 5 – в соответствии с JIS K 2283
6 – в соответствии с JIS K 2275
7 – в соответствии с JIS K 2501
8 – в соответствии с JIS K 2249
9 – в соответствии с JIS K 2265
10 – в соответствии с JIS K 2269

Все представленные материалы и информация являются собственностью компании ООО ВАКТРОН и компании ULVAC Component Division. Любое коммерческое использование представленных материалов и информации без ведома и прямого письменного разрешения ООО ВАКТРОН не допускается и будет преследоваться согласно российскому и международному законодательству